HTS System AG
Bösch 63, CH-6331 Hünenberg
Tel: +41 41 798 00 98
www.htsag.ch info@htsag.ch

ENGINEERING TOMORROW

Datenblatt

Danfoss Aveo® Thermostatische Fühlerserie

Anwendungsgebiet

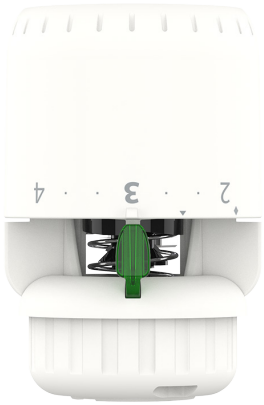

Die Danfoss Aveo® Serie ist ein umfassendes Portfolio an hochwertigen thermostatischen Sensoren, die in Dänemark hergestellt werden.

Danfoss Aveo® Thermostate verwenden eine einzigartige gasgefüllte Technologie, die den schnellsten selbsttätigen Thermostat der Welt ermöglicht.

Der Danfoss Aveo® Thermostat wird auf einem Heizkörperventil montiert. Die Kombination aus Thermostat und Heizkörperventil regelt die individuelle Raumtemperatur auf einen bestimmten Sollwert, indem der Durchfluss von Warmwasser durch den Heizkörper angepasst wird.

Der Danfoss Aveo® Thermostat ist für alle Arten von Heizungssystemen und dank seiner kompakten Grösse auch für die meisten Anwendungen geeignet.

Der Einsatz von Danfoss Aveo® gasgefüllten Thermostaten empfiehlt sich besonders für Anwendungen mit kleinem P-Band (1 K).

Die Danfoss Aveo® Serie umfasst:

- Standardthermostate mit eingebautem oder Fernfühler
- Varianten mit Anschluss für Heizkörperventile und Heizkörper mit integrierten Ventilen vom Typ Danfoss RA
- Varianten mit Anschluss für Danfoss Ventile vom Typ Danfoss RA/V und RA/VL
- RA/V und RA/VL Service-Kits einschliesslich Stopfbuchse

Funktionen:

- Gastechnologie – schnellste und präziseste Temperaturregelung
- Höchste Regelgenauigkeit (CA 0,2 K) gemäss geänderter Norm EN 215
- Danfoss RA Click-Montage – schnell, sicher, werkzeuglos
- Modernes und benutzerfreundliches Design
- Einfach zu bedienen, leicht zu reinigen
- Funktionen für sehbehinderte Menschen
- Taktiles Feedback alle 0,5 °C für präzise Temperatureinstellung und verbesserte Benutzerfreundlichkeit
- Funktionen zur Begrenzung und Verriegelung des Temperatursollwerts, auch als Zubehör erhältlich
- Frostschutzeinstellung
- Diebstahlschutz ab Werk oder als Zubehör erhältlich

Qualität

027

Danfoss Aveo® Thermostatfühler sind nach der europäischen Norm EN 215 zertifiziert.

Alle Heizkörperthermostate von Danfoss werden in Werken hergestellt, die von BVC (Bureau Veritas Certification) nach ISO 9001 und ISO 14001 geprüft und zertifiziert werden.

Technische Daten

Typ	Fühler	Ansprechzeit	Differenzdruckeinfluss (D)	Hysterese (C)	Wassertemperatureinfluss (W)	Regelgenauigkeit (CA)
Aveo RA	Eingebaut	10 min	0,30 K	0,40 K	0,45 K	0,2 K
Aveo RA	Remote	10 min	0,30 K	0,40 K	0,20 K	0,2 K

Bestellhilfe und Spezifikation

Typ	Modell	Fühler	Kapillarrohr	Sollwertbereich	Anschluss	Nullsperre	Begrenzungsstifte	Diebstahlsicherung	Zertifiziert nach EN 215	Bestellnr.
Aveo RA	Standard	Eingebaut		7–28 °C	RA		✓		✓	**015G4090**
Aveo RA	Standard	Remote	0–2 m	7–26 °C	RA		✓		✓	**015G4092**
Aveo RA/VL	Service-Kit	Eingebaut		7–28 °C	RA/VL		✓			**015G4051**
Aveo RA/VL	Service-Kit	Remote	0–2 m	7–26 °C	RA/VL		✓			**015G4053**
Aveo RA/V	Service-Kit	Eingebaut		7–28 °C	RA/V					**015G4061**
Aveo RA/V	Service-Kit	Remote	0–2 m	7–26 °C	RA/V					**015G4063**

Zubehör

Zubehör		Bestellnr.
	Diebstahlschutzstecker für Schnappverschlussfühler, weiss (20 Stk.)	**013G5245**
	Begrenzungsstifte für eingebaute, Fern- und Servicefühler (10 Stk.)	**013G1246**
	Werkzeugsatz bestehend aus Inbusschlüssel und Sicherungsstift	**013G1236**
	Schutzkappe, RA/VL	**015G4950**
	Schutzkappe, RA/V	**015G4951**
	Winkeladapter für Danfoss RA Fühler	**013G1350**

© Danfoss Climate Solutions | 02.2023 | AI419046539563de-CH0101

Aufbau

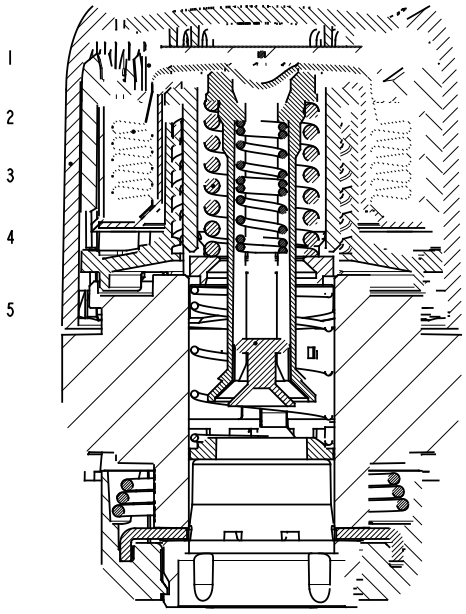

Temperatureinstellung

Die gewünschte Raumtemperatur wird durch Drehen des Einstellrads eingestellt. Die Temperaturskalen unten zeigen den Zusammenhang zwischen den Skalenwerten und der Raumtemperatur. Die angegebenen Temperaturwerte dienen nur zur Orientierung, da die erzielte Raumtemperatur häufig von den Installationsbedingungen beeinflusst wird.

Die Verriegelung und Begrenzung des Temperatursollwerts der Danfoss Aveo® Thermostate erfolgt über die Begrenzungsstifte an der Rückseite des Fühlers.

Das Verfahren ist näher in der Bedienungsanleitung beschrieben.

Danfoss Aveo®

Einstellposition

❄	1	2 • •	3 • •	4	5	
7	14	17	20	23	26	°C

Raumtemperatur

❄ = Frostschutzeinstellung

Wählen Sie den richtigen Sensor

Der thermostatische Fühler sollte anhand der folgenden Kriterien ausgewählt werden:

Der Thermostat muss immer in der Lage sein, die Temperatur der Umgebungsluft zu erfassen.

Heizkörperthermostate mit eingebauten Fühlern
Diese sollten immer horizontal montiert werden, damit die Umgebungsluft frei über den Fühler strömen kann. Danfoss rät davon ab, einen eingebauten Fühler in vertikaler Position zu installieren, da die Wärmewirkung des Ventilgehäuses und eventuell der Oberflächenrohre zu einem fehlerhaften Betrieb des Thermostats führen kann.

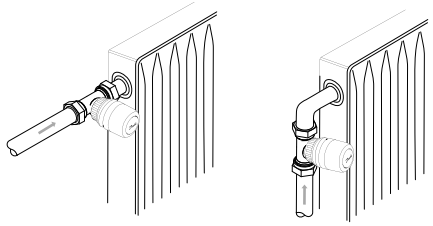

Heizkörperthermostate mit Fernfühler
Diese sollten verwendet werden, wenn:
- Vorhänge den Thermostat abdecken
- der Thermostat von Oberflächenrohren beeinflusst wird
- der Thermostat durch Zugluft beeinflusst wird
- der Thermostat muss in vertikaler Position montiert werden, wenn Hindernisse in unmittelbarer Umgebung eine horizontale Montage verhindern.

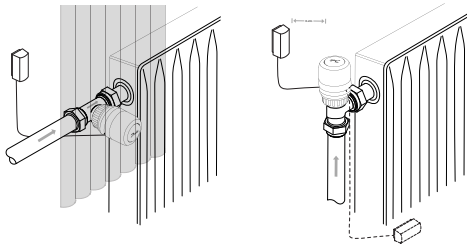

Der Fernfühler muss an der Wand, mit Abstand zu Vorhängen, oder an der Sockelleiste unter dem Heizkörper montiert werden, wenn diese frei von Oberflächenrohren ist.

Alle Fernfühler werden jetzt mit ultradünnen Kapillarrohren geliefert. Ziehen Sie einfach die benötigte Länge (maximal 2 m) heraus und verwenden Sie die mitgelieferten Clips oder eine spezielle Heftpistole zur Befestigung.

Abmessungen

Danfoss Aveo® RA

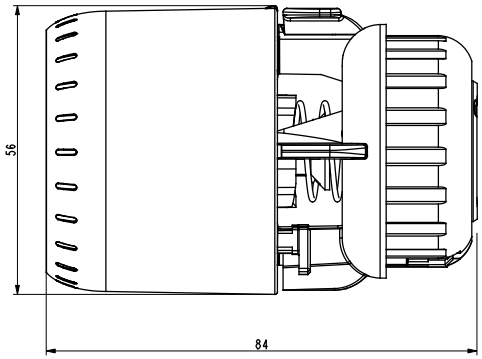

Danfoss Aveo® RA
mit Fernfühler

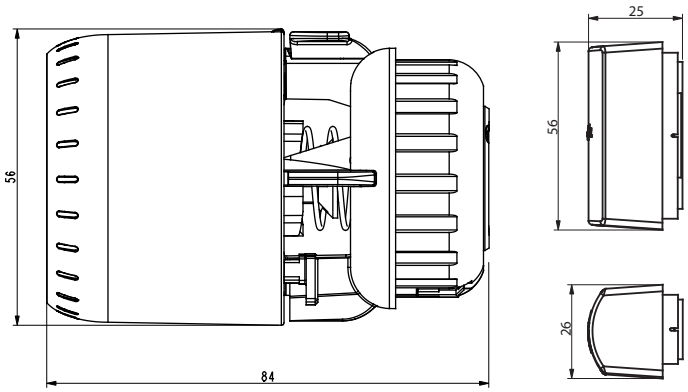

Danfoss Aveo® RA/VL

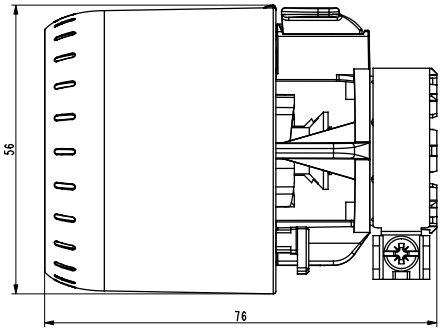

Danfoss Aveo® RA/V

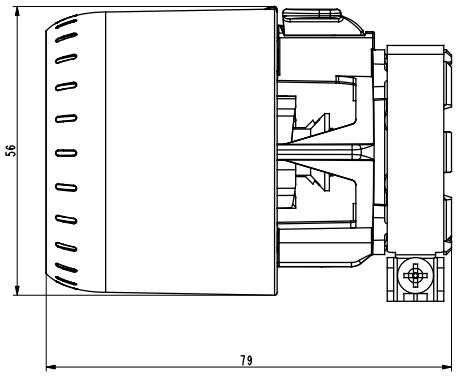

Danfoss GmbH, Deutschland: Climate Solutions • danfoss.de • +49 69 8088 5400 • cs@danfoss.de
Danfoss Ges.m.b.H., Österreich: Climate Solutions • danfoss.at • +43 720548000 • cs@danfoss.at
Danfoss AG, Schweiz: Climate Solutions • danfoss.ch • +41 615100019 • cs@danfoss.ch

HTS System AG
Bösch 63, CH-6331 Hünenberg
Tel: +41 41 798 00 98
www.htsag.ch info@htsag.ch

Alle Informationen, einschließlich, aber nicht beschränkt auf Informationen zur Auswahl von Produkten, ihrer Anwendung bzw. ihrem Einsatz, zur Produktgestaltung, zum Gewicht, den Abmessungen, der Kapazität oder zu allen anderen technischen Daten von Produkten in Produkthandbüchern, Katalogbeschreibungen, Werbungen usw., die schriftlich, mündlich, elektronisch, online oder via Download erteilt werden, sind als rein informativ zu betrachten, und sind nur dann und in dem Ausmaß verbindlich, als auf diese in einem Kostenvoranschlag oder in einer Auftragsbestätigung explizit Bezug genommen wird. Danfoss übernimmt keine Verantwortung für mögliche Fehler in Katalogen, Broschüren, Videos und anderen Drucksachen. Danfoss behält sich das Recht vor, ohne vorherige Bekanntmachung Änderungen an seinen Produkten vorzunehmen. Dies gilt auch für bereits in Auftrag genommene, aber nicht gelieferte Produkte, sofern solche Anpassungen ohne substanzielle Änderungen der Form, Tauglichkeit oder Funktion des Produkts möglich sind.
Alle in dieser Publikation enthaltenen Warenzeichen sind Eigentum von Danfoss A/S oder Danfoss-Gruppenunternehmen. Danfoss und das Danfoss Logo sind Warenzeichen der Danfoss A/S. Alle Rechte vorbehalten.